ՇԱՇԿՈՑԻ ՀԱՏԱԿԱԳԻԾ

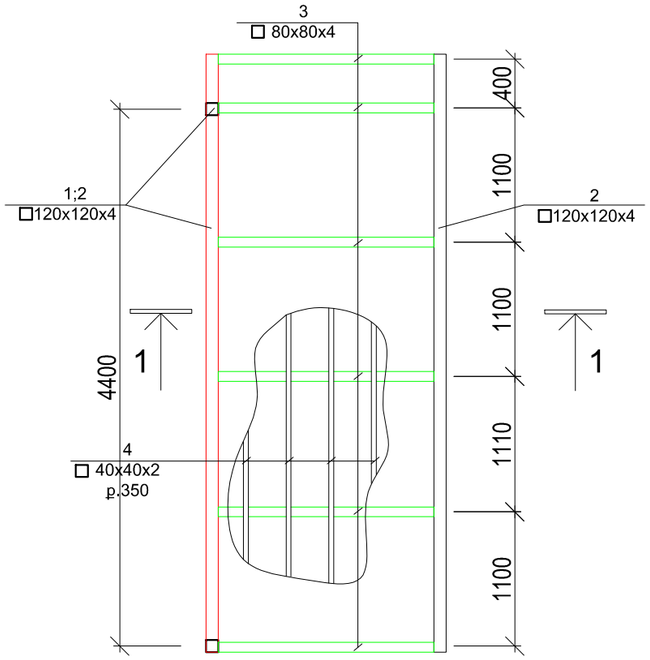

ԿՏՐՎԱԾՔ 2-2 Մ1:50

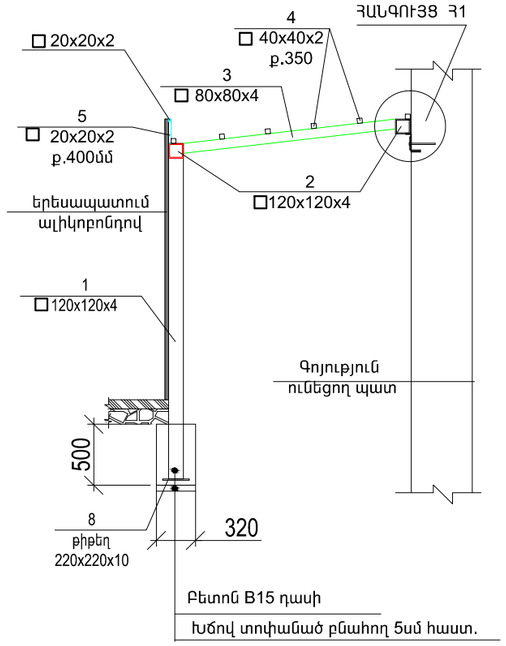

ՇԱՇԿՈՑ

NN	ԱՆՎԱՆՈՒՄԸ		ՔԱՆԱԿ	ՔԱՇ 1 ՀԱՏԻՆԸ կգ	ՔԱՇ ԸՆԴՀԱՆ. Կգ
1	▯ 120x120x4.0	L= 2650	2	14.48	76.744
2	▯ 120x120x4.0	L= 4900	2	14.48	141.904
3	▯ 80x80x4.0	L= 1750	6	9.48	99.54
4	▯ 40x40x2.0	L= 4900	6	2.37	69.68
5	▯ 20x20x2.0	L= 180	13	1.12	2.62
6	▯ 20x20x2.0	L= 4900	1	1.12	5.49
7	75x50x5.0	L= 4900	2	4.68	45.86
8	- 220x200x10		2	3.80	7.60
9	- 100x100x8.0		13	0.63	8.16
Ցինկապատ պրոֆիլավոր թիթեղ			10.0	մ2	
Բետոն B15 դասի			0.10	մ3	
Խճի շերտ			0.02	մ3	
Երեսապատում պլիկոբոնդով			6.43	մ2	
Առաստաղի երեսապատում խոնավակայուն գիպսասալվարաթղթով			9.80	մ2	

ՀԱՆԳՈՒՅՑ Հ1 Մ1:10

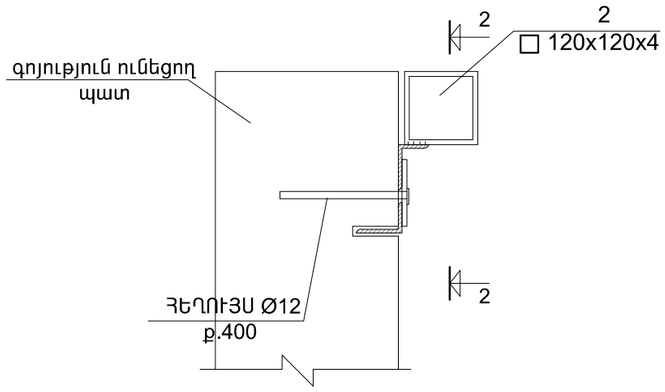

ԿՏՐՎԱԾՔ 2-2 Մ1:10

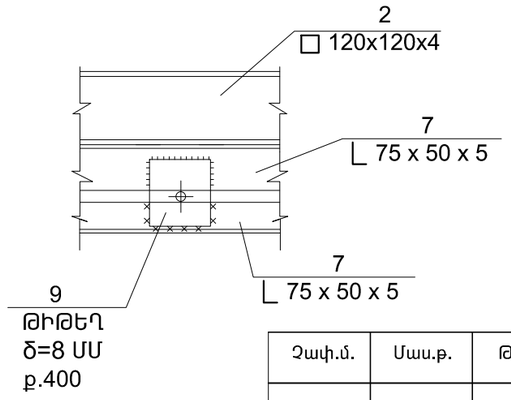

Չափ.մ.	Մաս.թ.	Թերթեր	Փաստ.	Ստորագր.	Ամսաթիվ
ՆԳՃ		Հ. Հովսեփյան			
Նախագծող		Հ. Հովսեփյան			

Պատվիրատու՝
Երևանի Մխիթար Հերացու անվան պետական բժշկական համալսարան /N ԵՊԲՀ-ՊԸԱԾՁԲ-16/1

Բժշկական համալսարանի սիմուլացիոն կենտրոն

Էտապ	Թերթ	Թերթեր
ՃՇ	ՃՇ - 8	11

ՇԱՇԿՈՑԻ ՀԱՏԱԿԱԳԻԾ

<<Սուֆետ>> ՍՊԸ